## P1=P2=P3=P4=P7=P9=P10= =P11=P12=P13=P17=P19=P20= =P23=P25=P27=P31=P41=P45= =P47

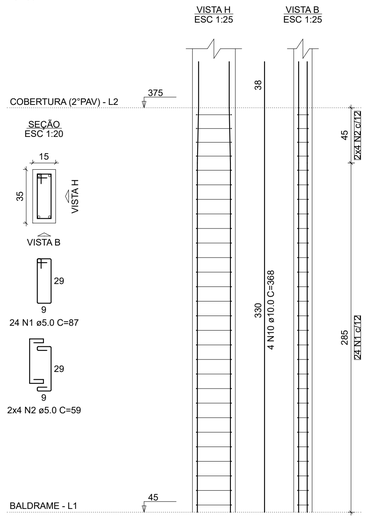


## P8

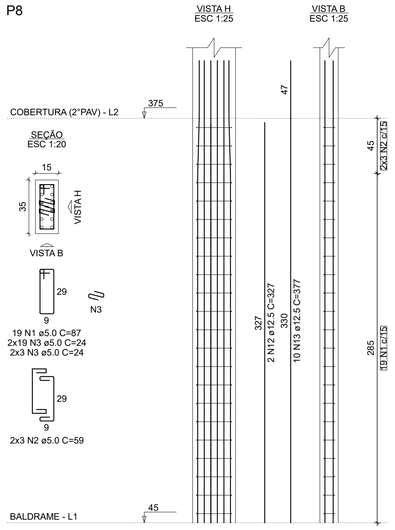


## P14=P44

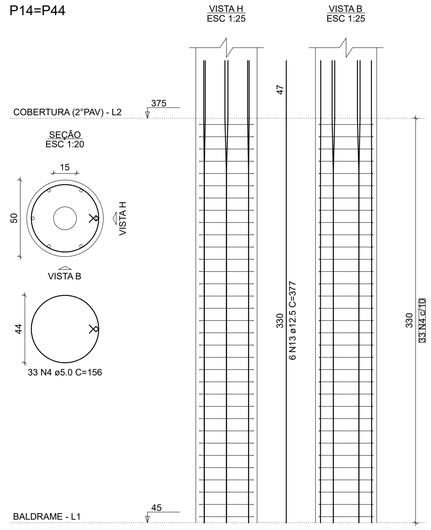


## P15

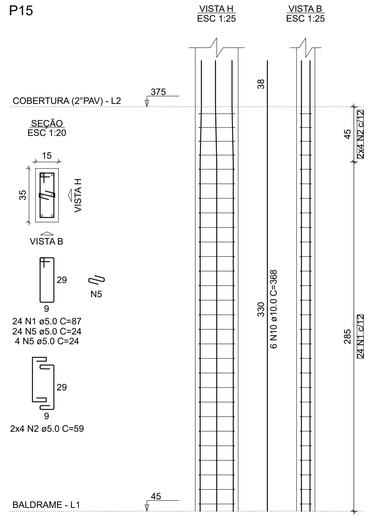


## P16=P33=P37=P39

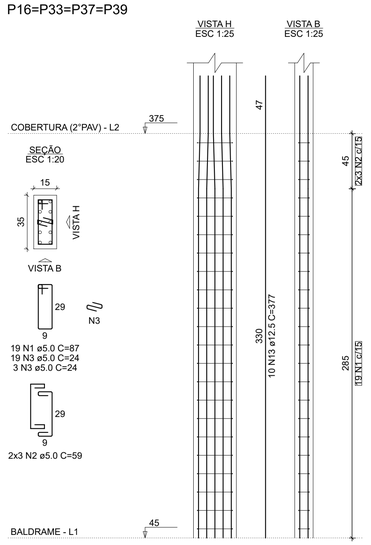


### RELAÇÃO DO AÇO

| | | |
|---|---|---|
| 20xP1 | P8 | 2xP14 |
| P15 | 4xP16 | 4xP18 |
| P21 | 4xP22 | 3xP26 |
| 2xP28 | 2xP29 | P42 |
| P46 | | |

| AÇO | N | DIAM (mm) | QUANT | C.UNIT (cm) | C.TOTAL (cm) |
|---|---|---|---|---|---|
| CA60 | 1 | 5.0 | 847 | 87 | 73689 |
| | 2 | 5.0 | 270 | 59 | 15930 |
| | 3 | 5.0 | 132 | 24 | 3168 |
| | 4 | 5.0 | 110 | 156 | 17160 |
| | 5 | 5.0 | 84 | 24 | 2016 |
| | 6 | 5.0 | 84 | 29 | 2436 |
| | 7 | 5.0 | 110 | 107 | 11770 |
| | 8 | 5.0 | 36 | 74 | 2664 |
| | 9 | 5.0 | 66 | 29 | 1914 |
| CA50 | 10 | 10.0 | 136 | 368 | 50048 |
| | 11 | 10.0 | 4 | 327 | 1308 |
| | 12 | 12.5 | 2 | 327 | 654 |
| | 13 | 12.5 | 124 | 377 | 46748 |

### RESUMO DO AÇO

| AÇO | DIAM (mm) | C.TOTAL (m) | PESO + 10% (kg) |
|---|---|---|---|
| CA50 | 10.0 | 513.6 | 348.3 |
| | 12.5 | 474 | 502.3 |
| CA60 | 5.0 | 1307.5 | 221.7 |

| PESO TOTAL (kg) | |
|---|---|
| CA50 | 850.6 |
| CA60 | 221.7 |

Volume de concreto (C-25) = 10.09 m³
Área de forma = 162.63 m²

## P18=P24=P32=P40

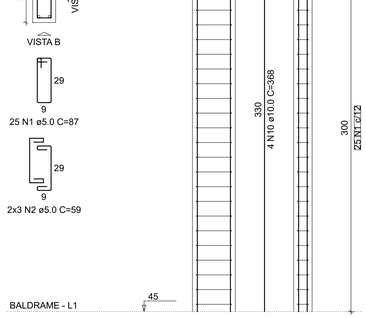


## P21

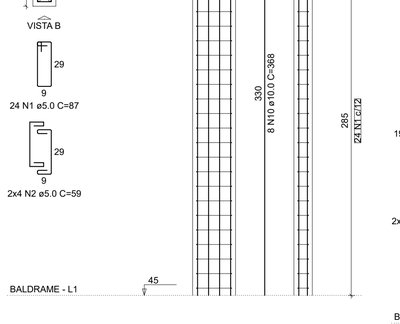


## P22=P34=P35=P38

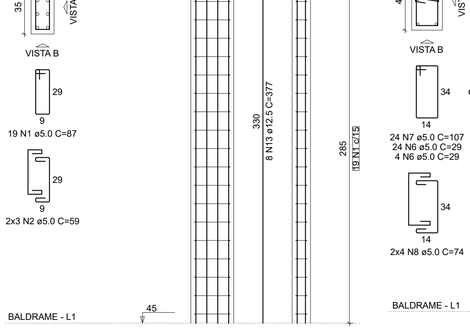


## P26=P30=P53

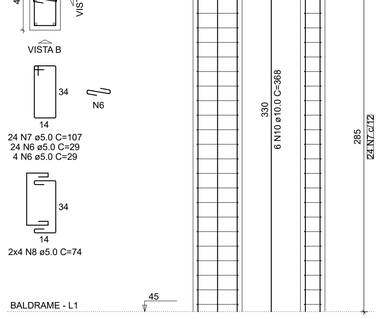


## P29=P43

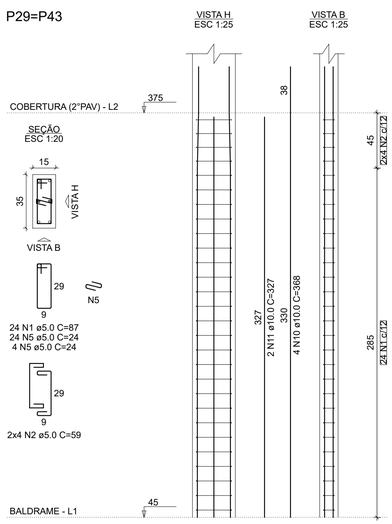


## P42

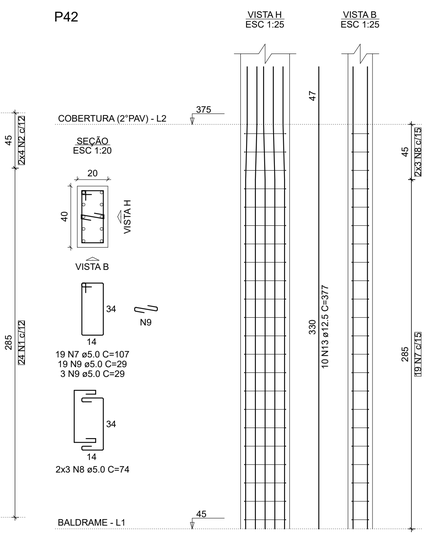


## P46

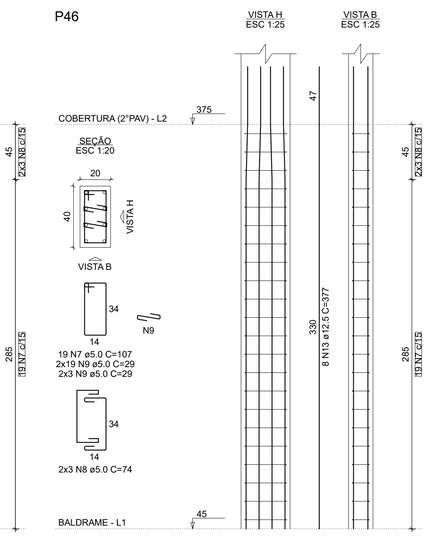


## P28=P36

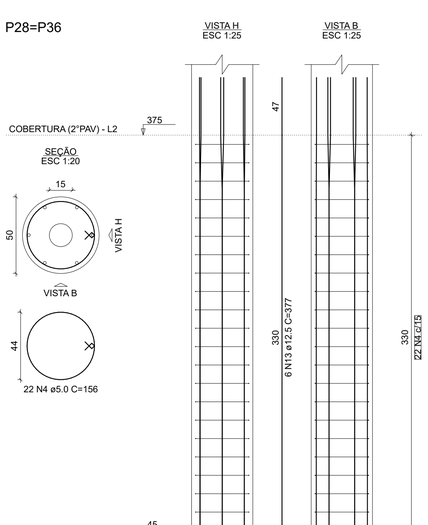


Obs:
01 - Planta de locação geral por ser encontrada no projeto arquitetônico, prancha 02/14;
02 - Todo espaçamento entre barras deverá ser respeitado;
03 - Cobrimento mínimo para fundações = 3cm / Cobrimento mínimo para demais elementos = 2,5cm;
04 - Todos os elementos de concreto deverão ser adensados de forma mecânizada (mangote), não é admitido adensamento manual;
05 - Prazos para desforma-> Pilares e faces laterais de vigas: 3 dias;
Face inferior de vigas: 14 dias;
Lajes: 21 dias;
Vigas com vãos superiores a 7m: 28 dias;
06 - Em vigas e lajes o processo de desforma deverá ocorrer do centro para as extremidades;
07 - Todas as lajes deverão receber uma armadura de distribuição (para combater fissuração superficial) com espaçamento de 25x25, aço 5.0mm;
08 - Toda laje deverá receber cura hidráulica por no mínimo 07 dias;

Aprovações

REALIZE
ARQUITETURA E ENGENHARIA


Contato
48 35270090
realize_eng@hotmail.com
realize_arq@hotmail.com

Responsável Técnico
Rafael Nuernberg
CREA - SC 129.640-7
Suéllen M. Costa Palmas
CAU - SC: A69267-0
EMPRESA = CREA - SC 136340-7


Projeto Educacional

Endereço : Rua Antônio Manoel Rocha, Espigão Grande - Maracajá / SC

Projeto Estrutural - Bloco Norte

Pilares;

Realize Arquitetura e Engenharia
CREA-SC 136.340-4

Prefeitura Municipal de Maracajá
CNPJ nº 82.915.026/0001-24

| Escala | Data | ÁREA | Prancha |
|---|---|---|---|
| Indicada | 10 . 11 . 2021 | 367,01m² | 8/16 |